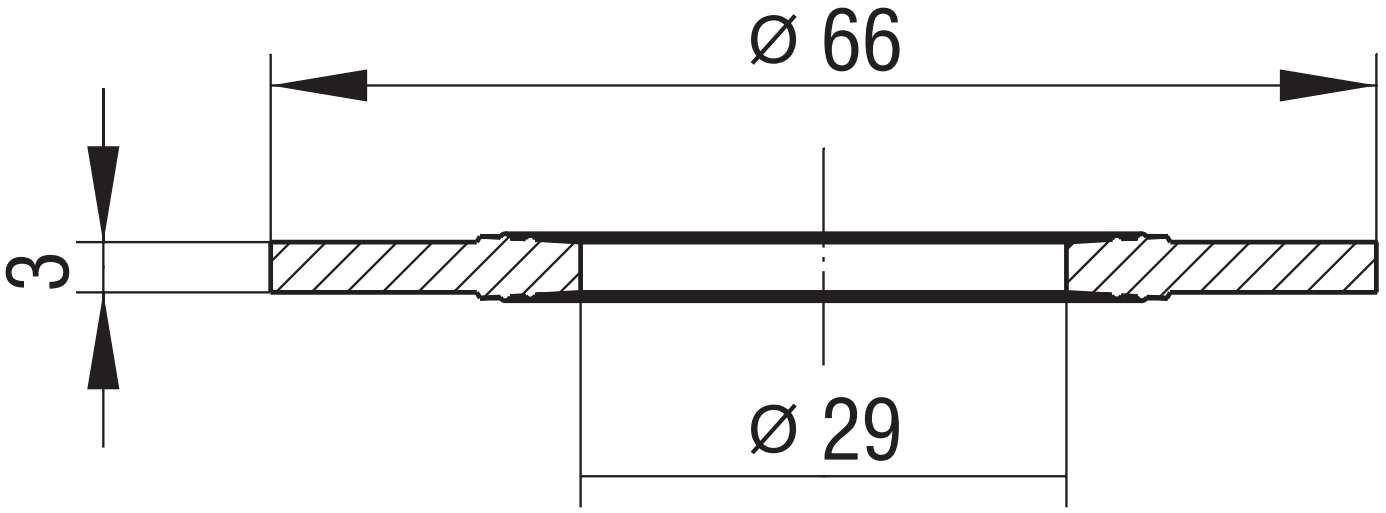
Ø 66
3
Ø 29